R4沼津市スポーツ祭
12月18日
愛鷹テニスコート
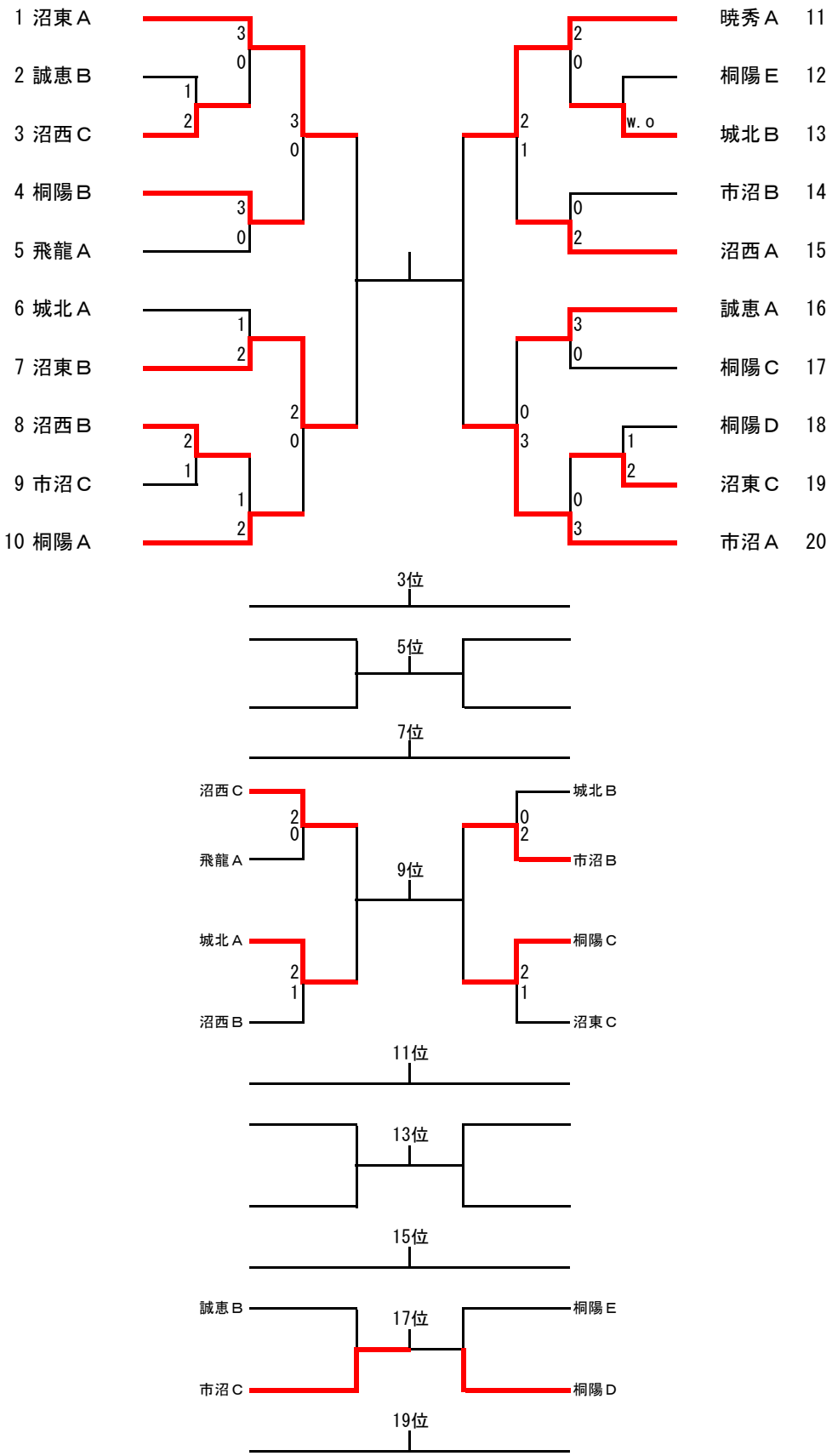
男子団体戦