第9回 沼津ジュニアフューチャーズテニス大会

2024年8月11日(日)、8月19日(月) 沼津市営愛鷹運動公園テニスコート

11歳以下男子

[1]	1	小川　兼続	(アクトスポーツクラブ)
	2	山本　大馳	(TC Fuji Academy)
	3	茂内　凛空	(あおやま庭球塾)
	4	森口　遥斗	(D'S TENNIS CLUB)
	5	臼井　湊登	(時之栖テニスクラブ)
	6	田越　奏多	(ウインビレッジ)
	7	高橋　蒼葉	(さくらテニスクラブ)
	8	徳増　圭	(バルケスポーツクラブ)
	9	中山　樹	(ブレスガーデンテニスクラブ)
	10	片野　結翔	(D'S TENNIS CLUB)
	11	杉山　悠斗	(ウンノストロベリーテニス)
[7]	12	宇津山　陽大	(インドアテニスアカデミー浜松)
[4]	13	浜崎　晃雅	(インドアテニスアカデミー浜松)
	14	巣山　竜生	(ブレスガーデンテニスクラブ)
	15	野宮　拓真	(アクトスポーツクラブ)
	16	片野　葵惟	(D'S TENNIS CLUB)
	17	嶋　慧凪	(千代テニスクラブ)
	18	大木　翔太	(ブレスパティオテニスクラブ)
	19	伊藤　友翔	(丹那テニスクラブ)
	20	佐川　壮太郎	(アクトスポーツクラブ)
	21	飯田　博斗	(ニューウインブルドンテニスクラブ)
	22	青山　瑛理	(あおやま庭球塾)
	23	山田　新太	(TC Fuji Academy)
[8]	24	大野　庸太	(あおやま庭球塾)

[5]	25	樽林　陸	(S's family TC)
	26	石上　煌人	(ウンノストロベリーテニス)
	27	大石　隼平	(アクトスポーツクラブ)
	28	丸山　瑞貴	(グリーンヒルテニスクラブ)
	29	藤田　司	(千代テニスクラブ)
	30	杉平　拓斗	(アクトスポーツクラブ)
	31	監物　輝太	(アクトスポーツクラブ)
	32	有賀　伊吹	(D'S TENNIS CLUB)
	33	佐藤　綺斗	(S's family TC)
	34	山本　道獅	(ビボーンテニスクラブ)
	35	笹井　浩揮	(TC Fuji Academy)
[3]	36	佐藤　蒼馬	(S's family TC)
[6]	37	瀬尾　駿也	(アクトスポーツクラブ)
	38	尾崎　陸哉	(D'S TENNIS CLUB)
	39	神藤　海寿	(ミナミテニスクラブ)
	40	松浦　大晴	(S's family TC)
	41	志知　諒哉	(ブレスガーデンテニスクラブ)
	42	鈴木　蒼空	(TAS)
	43	伊藤　勇	(佐鳴台ローンテニスクラブ)
	44	梁瀬　斗莉	(D'S TENNIS CLUB)
	45	工藤　稜央	(TAS)
	46	青山　琉真	(あおやま庭球塾)
	47	大石　鷹平	(アクトスポーツクラブ)
	48	利根　漣	(アスルクラロ沼津)
[2]	49	石野　璃槻	(バルケスポーツクラブ)

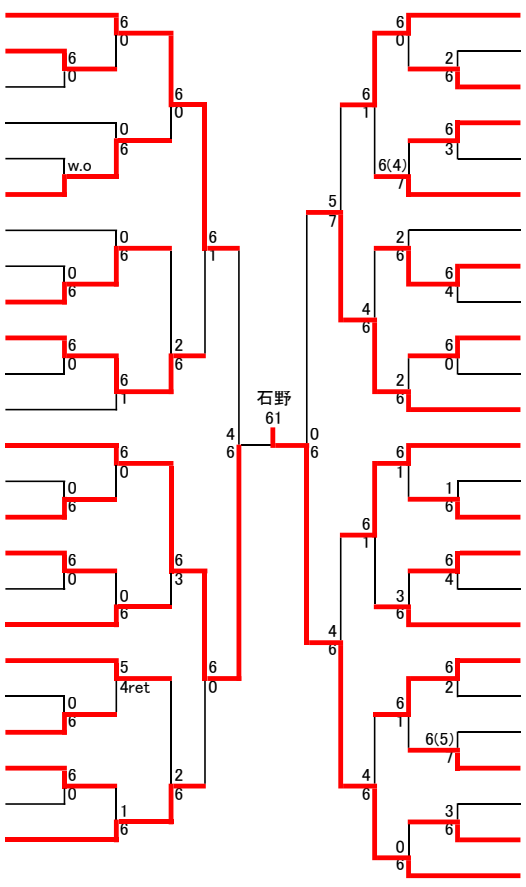

3位戦

62

1 小川　兼続 — 36 佐藤　蒼馬

5位戦

63

10 片野　結翔 — 24 大野　庸太

25 樽林　陸 — 37 瀬尾　駿也

7位戦

61

10 片野　結翔 — 25 樽林　陸

第9回 沼津ジュニアフューチャーズテニス大会

2024年8月11日(日) 沼津市営愛鷹運動公園テニスコート

11歳以下女子

[1]	1	谷口　莉奈	(S's family TC)
	2	栗飯原　ゆきの	(アクトスポーツクラブ)
	3	近藤　帆香	(時之栖テニスクラブ)
	4	水田　結唯	(Wishテニスクラブ)
	5	古瀬　凛央	(D'S TENNIS CLUB)
[7]	6	横山　愛夏	(グリーンヒルテニスクラブ)
[4]	7	大石　真央	(Wishテニスクラブ)
	8	杉山　万優	(ウンノストロベリーテニス)
	9	服部　紗空	(D'S TENNIS CLUB)
	10	永田　琥羽	(TAS)
	11	斉藤　志月	(ワタナベテニスカレッジ)
[6]	12	杉山　菜麻	(インドアテニスアカデミー浜松)
[5]	13	鈴木　音羽	(インドアテニスアカデミー浜松)
	14	石井　柚羽	(D'S TENNIS CLUB)
	15	森下　瑚子	(高瀬テニスカレッジ)
	16	湊　悠菜	(TAS)
	17	初山　和花	(D'S TENNIS CLUB)
[3]	18	高野瀬　花凛	(TC Fuji Academy)
[8]	19	井上　友葵	(高瀬テニスカレッジ)
	20	杉山　苺佳	(本日庭球日)
	21	勝又あんな	(ミナミTC)
	22	原　里緒奈	(あおやま庭球塾)
	23	吉留　由稀	(東大宮テニスクラブ)
[2]	24	舩津　葵	(D'S TENNIS CLUB)

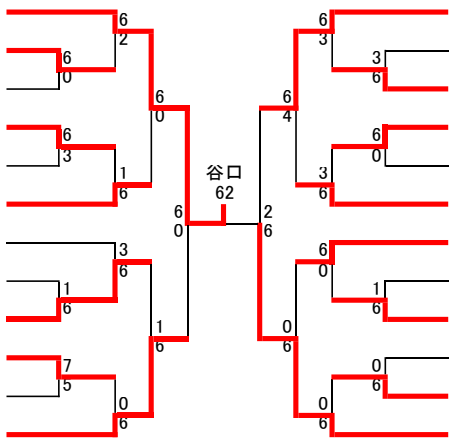

3位戦

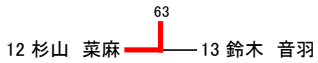

5位戦

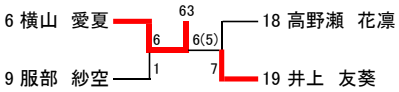

7位戦